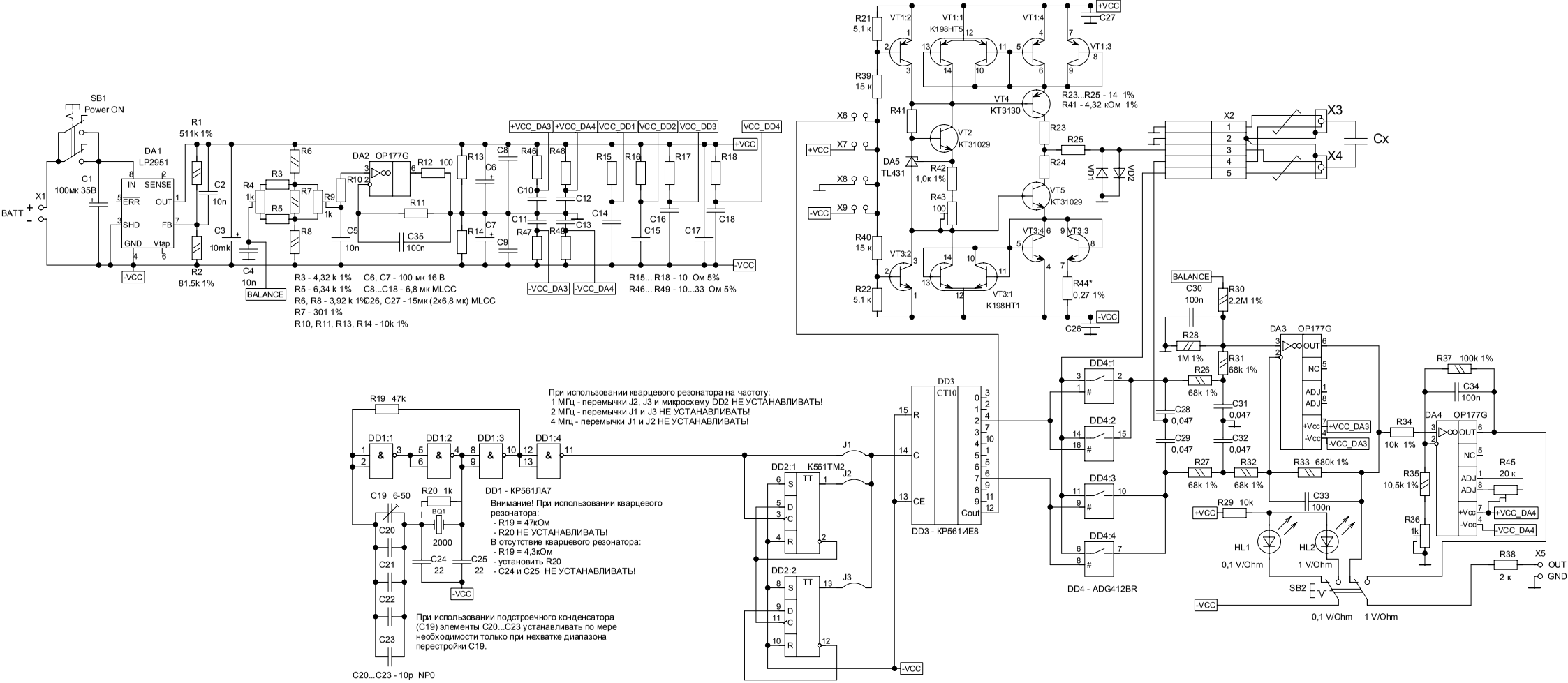
SB1
Power ON
X1
BATT
C1
100мк 35В
DA1
LP2951
IN
SENSE
ERR
OUT
SHD
FB
GND
Vtap
R1
511k 1%
R2
81.5k 1%
C2
10n
C3
10мк
C4
10n
BALANCE
-VCC
R3 - 4,32 k 1%
R5 - 6,34 k 1%
R6, R8 - 3,92 k 1%
R7 - 301 1%
R10, R11, R13, R14 - 10k 1%
C6, C7 - 100 мк 16 В
C8...C18 - 6,8 мк MLCC
C26, C27 - 15мк (2x6,8 мк) MLCC
DA2 OP177G
R12 100
C35
100n
C5
10n
+VCC_DA3
+VCC_DA4
VCC_DD1
VCC_DD2
VCC_DD3
VCC_DD4
+VCC
-VCC_DA3
-VCC_DA4
R15... R18 - 10 Ом 5%
R46... R49 - 10...33 Ом 5%
R21
5,1 к
R39
15 к
R40
15 к
R22
5,1 к
VT1:2
VT1:1
K198HT5
VT1:4
VT1:3
C27
R23...R25 - 14 1%
R41 - 4,32 кОм 1%
VT4
KT3130
VT2
KT31029
DA5
TL431
R41
R42
1,0к 1%
R43
100
R23
R24
R25
VD1
VD2
VT5
KT31029
VT3:2
VT3:4
VT3:3
VT3:1
K198HT1
R44*
0,27 1%
C26
X6
X7
X8
X9
X2
X3
X4
Cx
DD3
CT10
R
C
CE
Cout
DD3 - КР561ИЕ8
DD4:1
DD4:2
DD4:3
DD4:4
DD4 - ADG412BR
BALANCE
C30
100n
R30
2.2M 1%
R28
1M 1%
R26
68k 1%
R31
68k 1%
C28
0,047
C29
0,047
C31
0,047
C32
0,047
R27
68k 1%
R32
68k 1%
DA3 OP177G
NC
ADJ
+Vcc
-Vcc
R33 680k 1%
C33
100n
R29 10k
HL1
0,1 V/Ohm
HL2
1 V/Ohm
SB2
0,1 V/Ohm 1 V/Ohm
R34
10k 1%
R37 100k 1%
C34
100n
DA4 OP177G
R35
10,5k 1%
R36
1k
R45
20 к
R38
2 к
X5
OUT
GND
R19 47k
DD1:1
DD1:2
DD1:3
DD1:4
DD1 - КР561ЛА7
При использовании кварцевого резонатора на частоту:
1 МГц - перемычки J2, J3 и микросхему DD2 НЕ УСТАНАВЛИВАТЬ!
2 МГц - перемычки J1 и J3 НЕ УСТАНАВЛИВАТЬ!
4 Мгц - перемычки J1 и J2 НЕ УСТАНАВЛИВАТЬ!
Внимание! При использовании кварцевого резонатора:
- R19 = 47кОм
- R20 НЕ УСТАНАВЛИВАТЬ!
В отсутствие кварцевого резонатора:
- R19 = 4,3кОм
- установить R20
- C24 и C25 НЕ УСТАНАВЛИВАТЬ!
C19 6-50
C20
C21
C22
C23
R20 1k
BQ1
2000
C24
22
C25
22
DD2:1
DD2:2
K561TM2
J1
J2
J3
При использовании подстроечного конденсатора (C19) элементы C20...C23 устанавливать по мере необходимости только при нехватке диапазона перестройки C19.
C20...C23 - 10p NP0