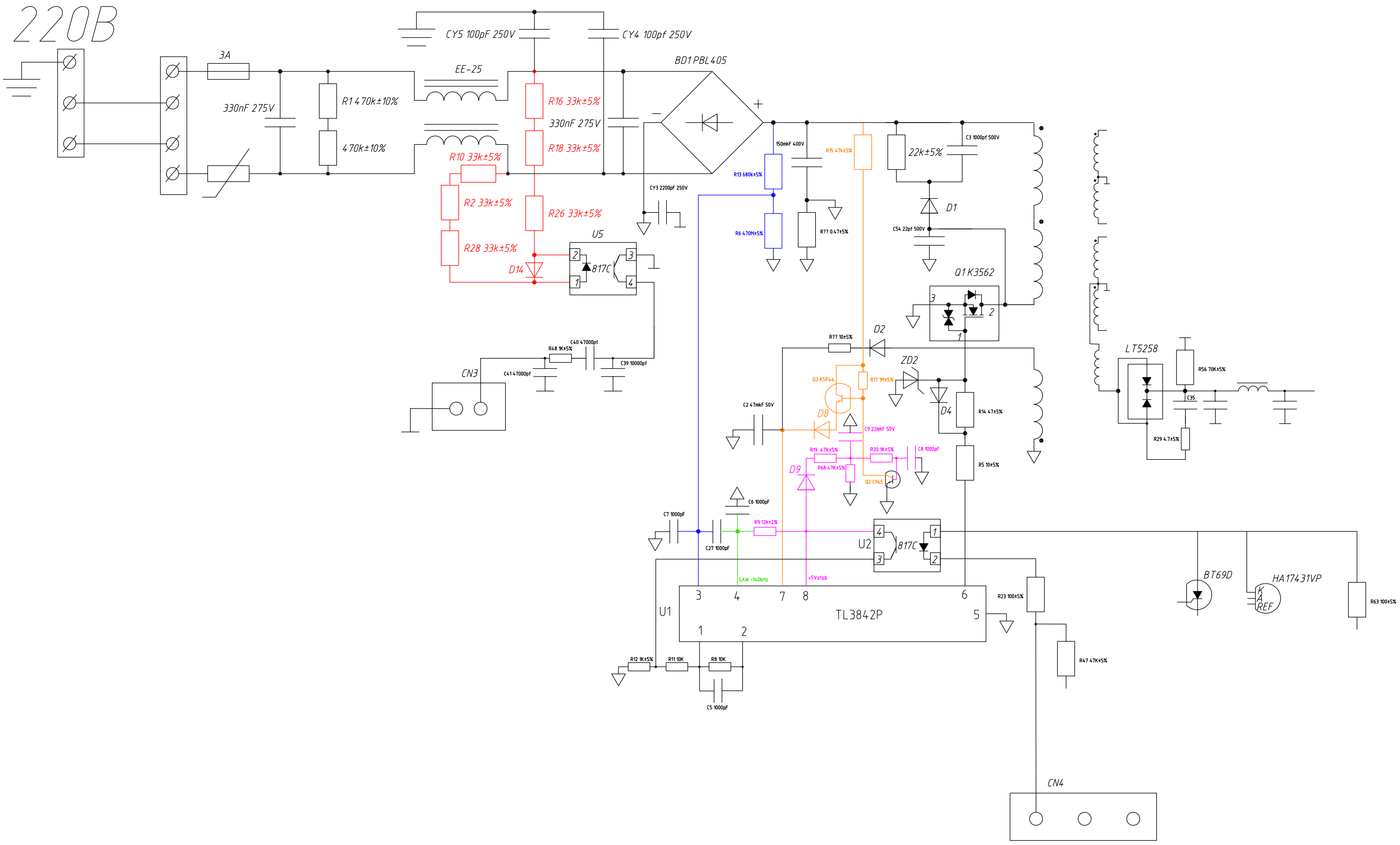
220В
3A
330nF 275V
R1 470k±10%
470k±10%
CY5 100pF 250V
CY4 100pf 250V
EE-25
BD1 PBL405
R16 33k±5%
330nF 275V
R18 33k±5%
R10 33k±5%
R2 33k±5%
R26 33k±5%
R28 33k±5%
D14
U5
817C
CY3 2200pF 250V
150mkF 400V
R15 47k±5%
22k±5%
C3 1000pf 500V
R13 680k±5%
R6 470M±5%
R?? 0.47±5%
D1
C54 22pf 500V
Q1 K3562
D2
R?? 10±5%
ZD2
Q3 KSP44
R17 1M±5%
D8
D4
R14 47±5%
C2 47mkF 50V
C9 22mkF 50V
R19 47K±5%
R20 1K±5%
C8 1000pF
R68 47K±5%
D9
Q2 C945
R5 10±5%
C40 47000pf
R48 1K±5%
C39 10000pf
C41 47000pf
CN3
C6 1000pF
C7 1000pF
R9 12k±2%
C27 1000pF
U2
817C
SAW ~140kHz
+5Vstab
U1
TL3842P
R23 100±5%
R12 1K±5%
R11 10K
R8 10K
C5 1000pF
R47 47K±5%
CN4
LT5258
R56 70K±5%
C35
R29 4.7±5%
BT69D
HA17431VP
K
A
REF
R63 100±5%