ПРОЕКТ УНИВЕРСАЛ 51

Многоканальный таймер-командоаппарат CL51P

базовая плата
блок питания и клавиатура

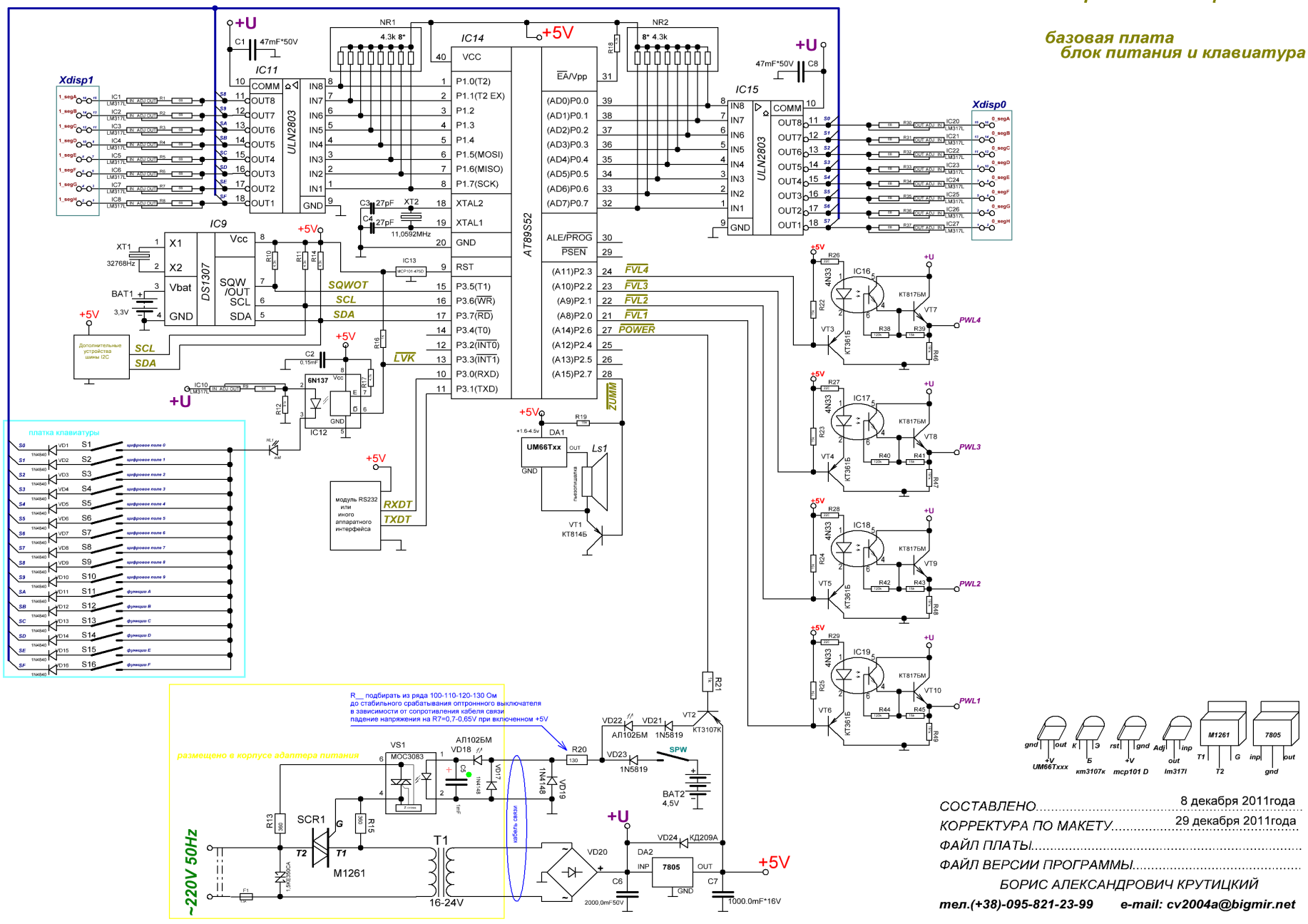

СОСТАВЛЕНО..... 8 декабря 2011года

КОРРЕКТУРА ПО МАКЕТУ..... 29 декабря 2011года

ФАЙЛ ПЛАТЫ.....

ФАЙЛ ВЕРСИИ ПРОГРАММЫ.....

БОРИС АЛЕКСАНДРОВИЧ КРУТИЦКИЙ

мел.(+38)-095-821-23-99 ***e-mail: cv2004a@bigmir.net***